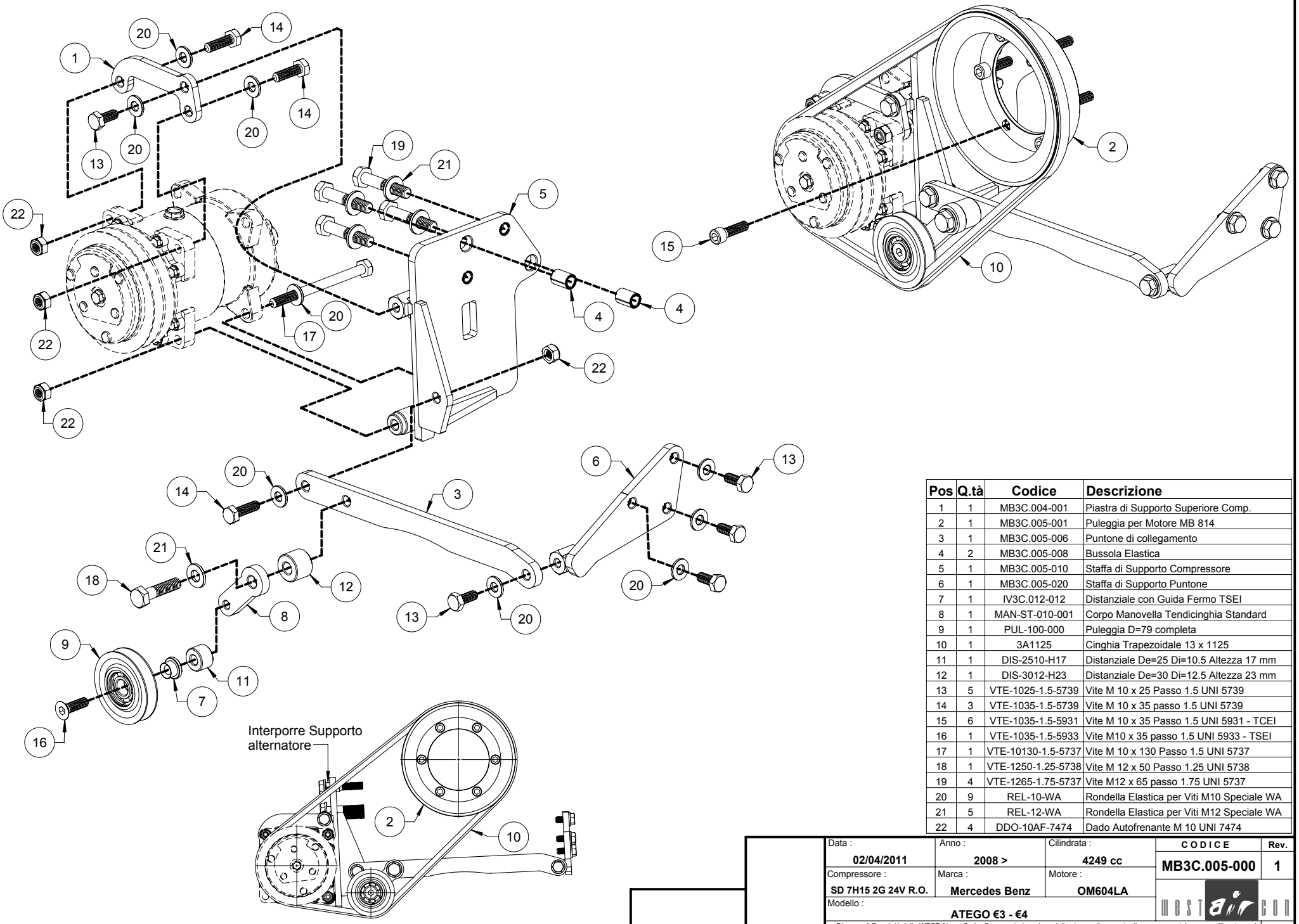

Pos	Q.tà	Codice	Descrizione
1	1	MB3C.004-001	Piastra di Supporto Superiore Comp.
2	1	MB3C.005-001	Puleggia per Motore MB 814
3	1	MB3C.005-006	Puntone di collegamento
4	2	MB3C.005-008	Bussola Elastica
5	1	MB3C.005-010	Staffa di Supporto Compressore
6	1	MB3C.005-020	Staffa di Supporto Puntone
7	1	IV3C.012-012	Distanziale con Guida Fermo TSEI
8	1	MAN-ST-010-001	Corpo Manovella Tendicinghia Standard
9	1	PUL-100-000	Puleggia D=79 completa
10	1	3A1125	Cinghia Trapezoidale 13 x 1125
11	1	DIS-2510-H17	Distanziale De=25 Di=10.5 Altezza 17 mm
12	1	DIS-3012-H23	Distanziale De=30 Di=12.5 Altezza 23 mm
13	5	VTE-1025-1.5-5739	Vite M 10 x 25 Passo 1.5 UNI 5739
14	3	VTE-1035-1.5-5739	Vite M 10 x 35 passo 1.5 UNI 5739
15	6	VTE-1035-1.5-5931	Vite M 10 x 35 Passo 1.5 UNI 5931 - TCEI
16	1	VTE-1035-1.5-5933	Vite M10 x 35 passo 1.5 UNI 5933 - TSEI
17	1	VTE-10130-1.5-5737	Vite M 10 x 130 Passo 1.5 UNI 5737
18	1	VTE-1250-1.25-5738	Vite M 12 x 50 Passo 1.25 UNI 5738
19	4	VTE-1265-1.75-5737	Vite M12 x 65 passo 1.75 UNI 5737
20	9	REL-10-WA	Rondella Elastica per Viti M10 Speciale WA
21	5	REL-12-WA	Rondella Elastica per Viti M12 Speciale WA
22	4	DDO-10AF-7474	Dado Autofrenante M 10 UNI 7474

Data :	Anno :	Cilindrata :	CODICE	Rev.
02/04/2011	2008 >	4249 cc	MB3C.005-000	1
Compressore : SD 7H15 2G 24V R.O.	Marca : Mercedes Benz	Motore : OM604LA		
Modello : ATEGO €3 - €4				

Disegno di Proprietà della WEST Aircon S.r.l. - Senza autorizzazione della stessa , il presente disegno non potrà essere utilizzato per la costruzione del disegno rappresentato , ne venire comunicato a terzi o riprodotto . La WEST Aircon tutelerà i propri Diritti a rigore di Legge.

A 3